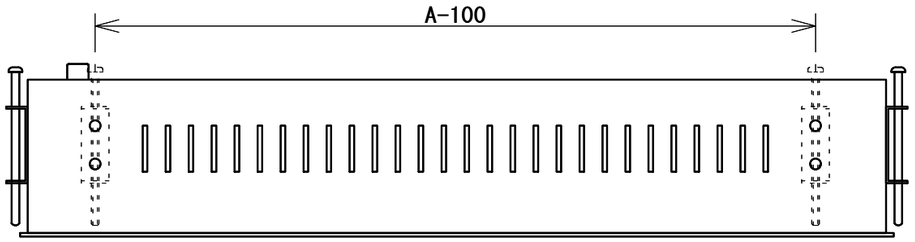

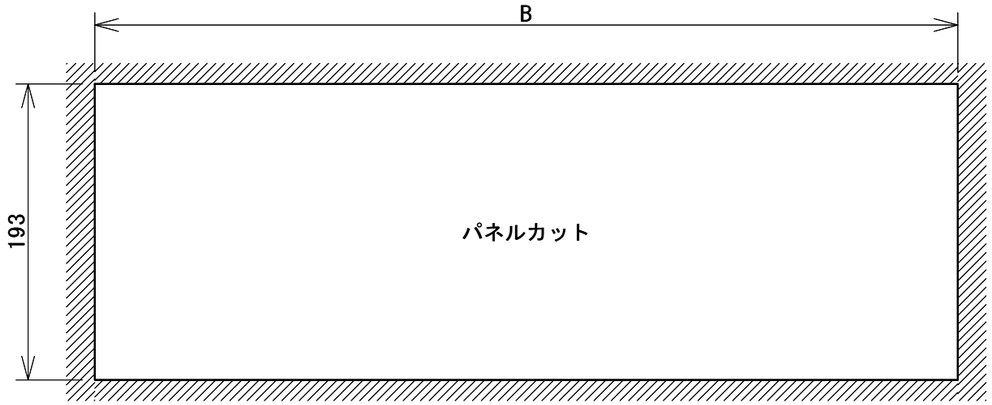

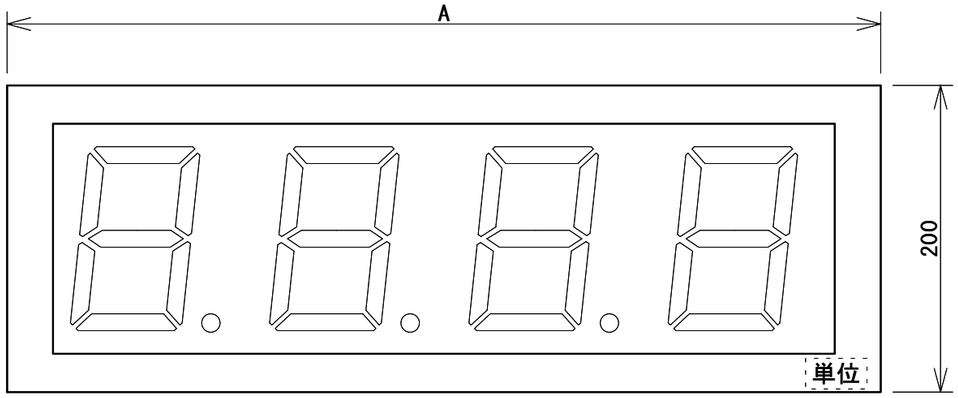

※フレーム単位ありの場合

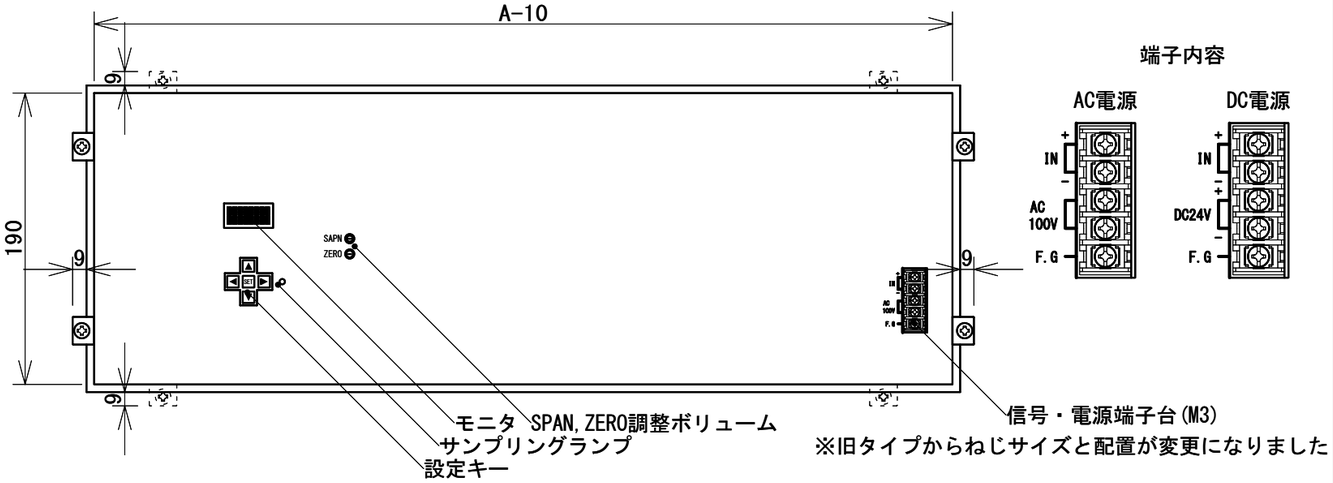

※旧タイプからねじサイズと配置が変更になりました

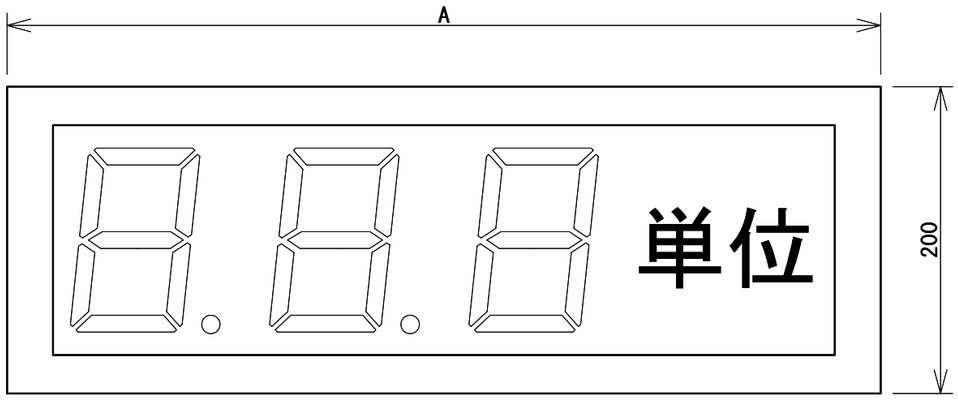

※桁単位ありの場合

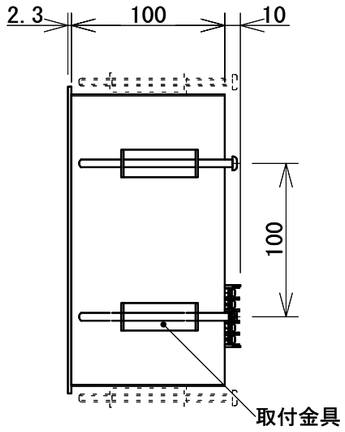

寸 法 表

	4桁枠	5桁枠
A	570	700
B	563	693

≪最大表示値≫
9999+単位, 19999, -9999
999+単位, 9999, -999

ご指定内容

表示形態	表示色	スケール	単位	単位位置	数量

※ 空、－ ﾏｲﾅｽ、● ｾﾞﾛｻﾌﾟﾚｽ、○ 常時点灯、□ 単位

材　　質：パネル　ＳＰＣ　ｔ＝２．３
　　本　体　ＳＰＣ　ｔ＝１．０
仕　　上：マンセルＮ１．５(半艶)・・・パネル
　　黒色クロメートメッキ　・・・本　体
フィルタ　：アクリル　ｔ＝２．０
表　示　器：文字高１２０mm　７セグメントＬＥＤ　各色
単　　位：白文字、丸ゴシック体

No.	REVISION		DATE	NAME
		DESIGN	2018- 1-16	吉田
		CHECKED	- -	
		APPROVED	- -	

MATTER 材料
FINISHED 仕上
PCS 数量

SCALE 縮尺 1/4

AZUMA ELECTRIC CO,LTD
吾妻電機株式会社

TITLE 名称: デジタルパネルメーター ADPA－120

DWG No. 図番: SOSG-3R0105-01102

PAGE 頁 1/1

OIS No.(No.) 客先製番
POS.No.(No.) 枝番
W No. 工番